AMMORSAMENTO CON PAVIMENTAZIONE ESISTENTE

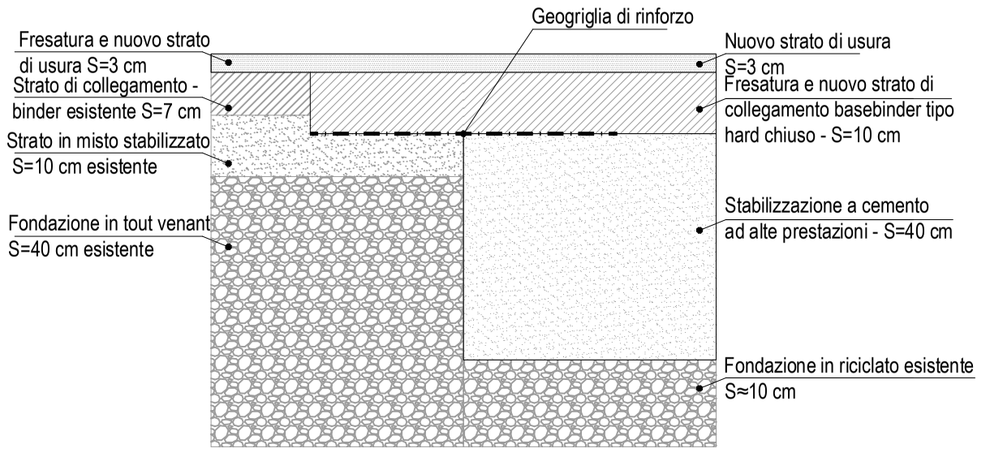

Particolare 1 scala 1:10

PARTICOLARE AIUOLA A VERDE DI PROGETTO

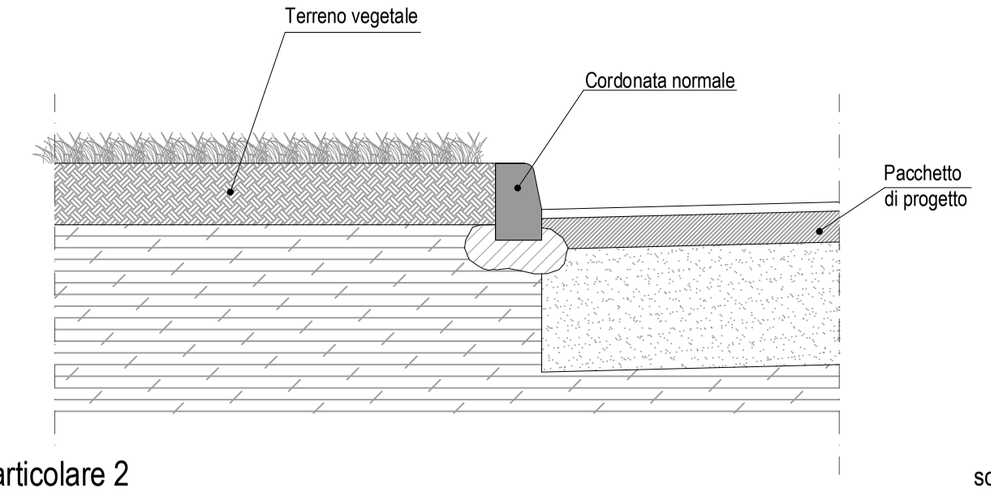

Particolare 2 scala 1:20

SCALA GRAFICA 1:10

0 m 10 20 30 40 50 cm

SCALA GRAFICA 1:20

0 m 20 40 60 80 100 cm

PARTICOLARE ISOLA SPARTITRAFFICO

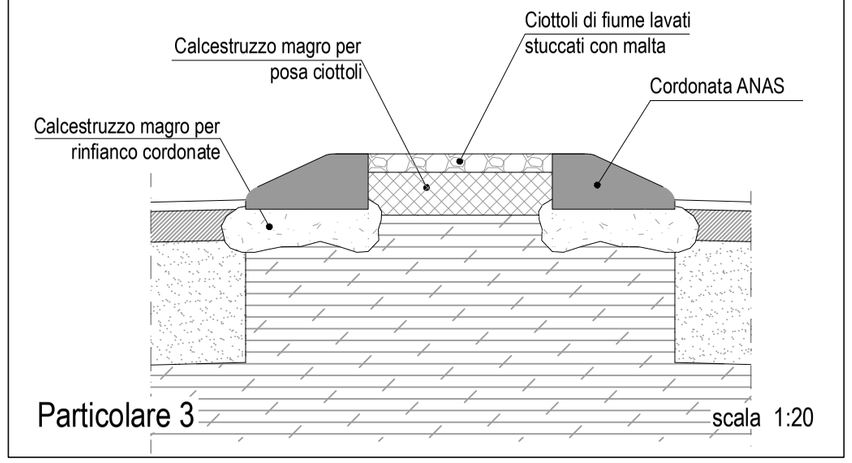

Particolare 3 scala 1:20

CORDONATA ANAS

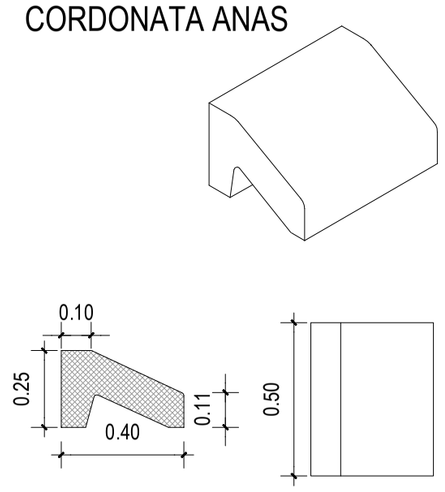

Particolare 4 scala 1:20

CORDONATA NORMALE

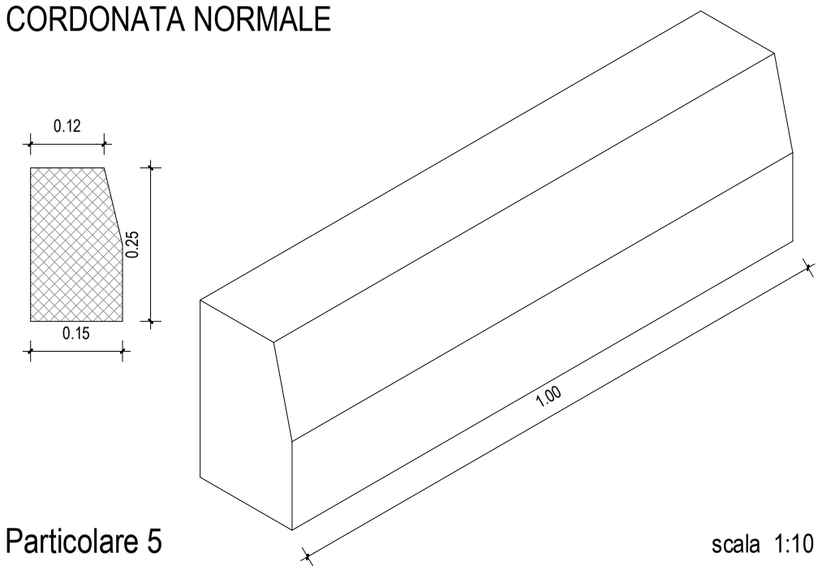

Particolare 5 scala 1:10

PARTICOLARE INSTALLAZIONE SEGNALETICA VERTICALE

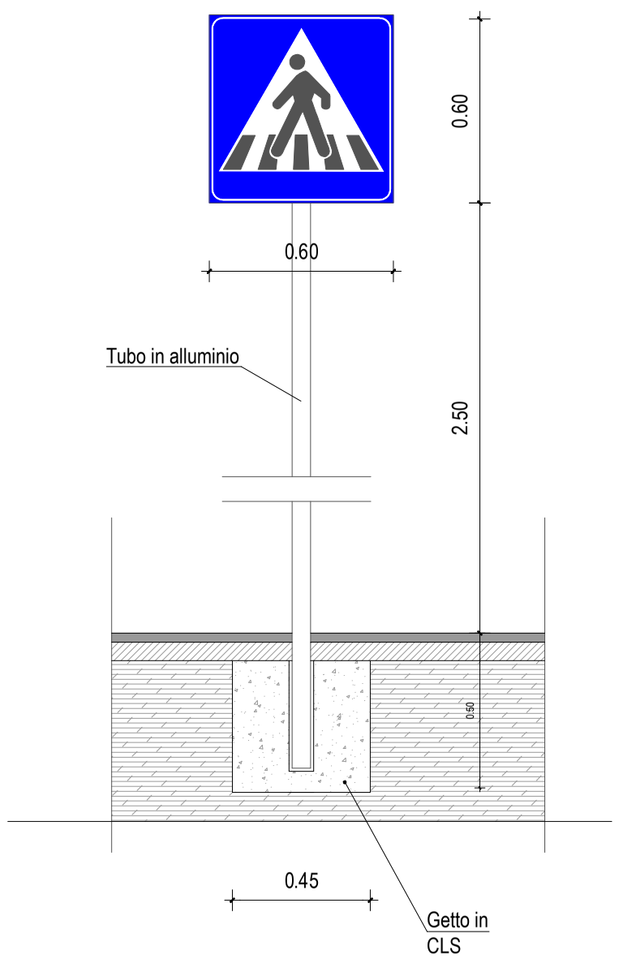

Particolare 6 scala 1:20

PARTICOLARECORONA SORMONTABILE

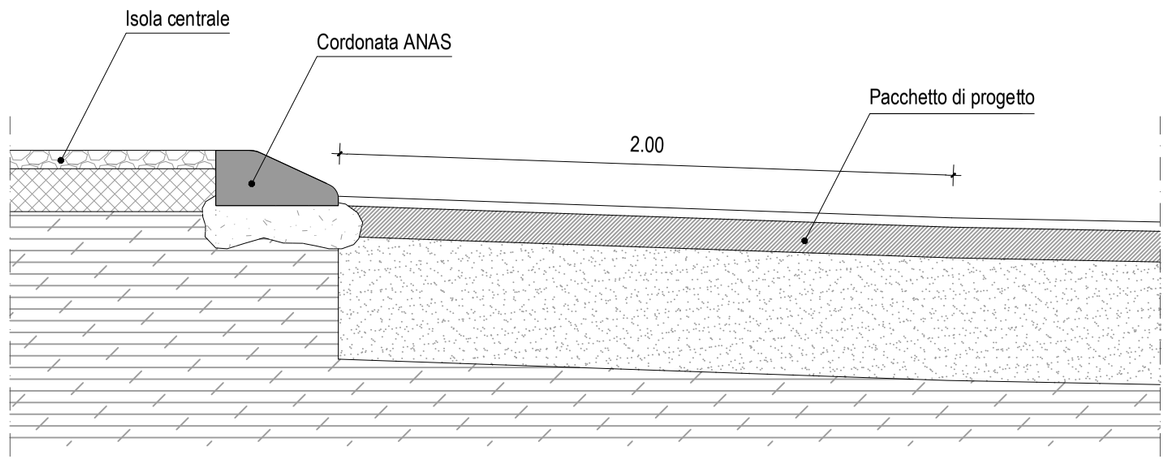

Particolare 7 scala 1:20

PARTICOLARE ABBASSAMENTO MARCIAPIEDE

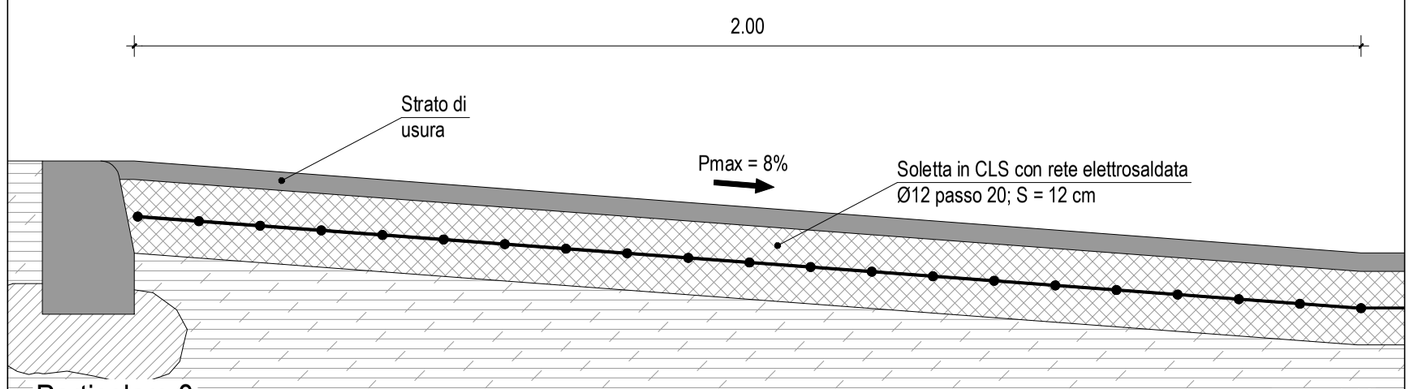

Particolare 8 scala 1:10

COMUNE DI CAMPOSAMPIERO

PROGETTO DEFINITIVO/ESECUTIVO

REALIZZAZIONE OPERE DI URBANIZZAZIONE FUNZIONALI ALL'INTERVENTO DI TRASFORMAZIONE URBANISTICA DELLE SUPERFICI COMMERCIALI IN ZONA DI/6
LOTTO 2: Rotatoria tra Via Martiri della Libertà e Via Leonardo da Vinci

titolo elaborato:

PARTICOLARI COSTRUTTIVI

tecnici:

Logit engineering
studio associato
ingegneria dei trasporti

Piazza della Serenissima 20
31033 Castelfranco Veneto (TV)
tel/fax +39 0423 720203
P.IVA e C.F. 04418810265

www.studiologit.it
info@studiologit.it

Progettazione stradale:
ing. Renato Crosato
ing. Omar Luison

collaboratori:
ing. Paolo Manzi
ing. Simone Romanello

Coordinamento, Direzione Lavori, Responsabile Sicurezza:
Studio Tecnico Associato
Geom. Basso Paolo & Geom. Mazzon Omar
Via Verdi n° 2/A, 35010 Trebaseleghe (PD),
Tel-Fax 049/9386033
e-mail: bassomazzon@libero.it

numero elaborato: 2.11

scala: varie

data: Gennaio 2018

codice commessa: MAZPS17_142

revisione	data	descrizione
0	16.01.2018	prima emissione
1	-	-

IL PRESENTE DOCUMENTO NON POTRÀ ESSERE COPIATO, RIPRODOTTO O ALTRIMENTI PUBBLICATO, IN TUTTO O IN PARTE. OGNI UTILIZZO NON AUTORIZZATO SARÀ PERSEGUITO A NORMA DI LEGGE.
THIS DOCUMENT MAY NOT BE COPIED, REPRODUCED OR PUBLISHED, EITHER IN PART OR IN ITS ENTIRETY. UNAUTHORIZED USE WILL BE PROSECUTE BY LAW.