Zone di armatura ascensore
Scala 1:50

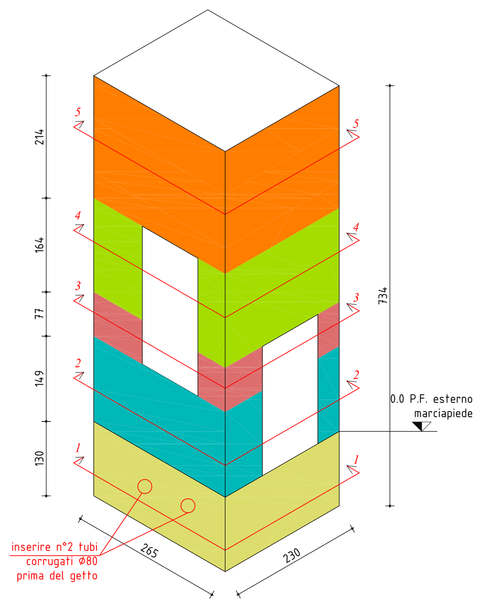

Sezione 1
Scala 1:20

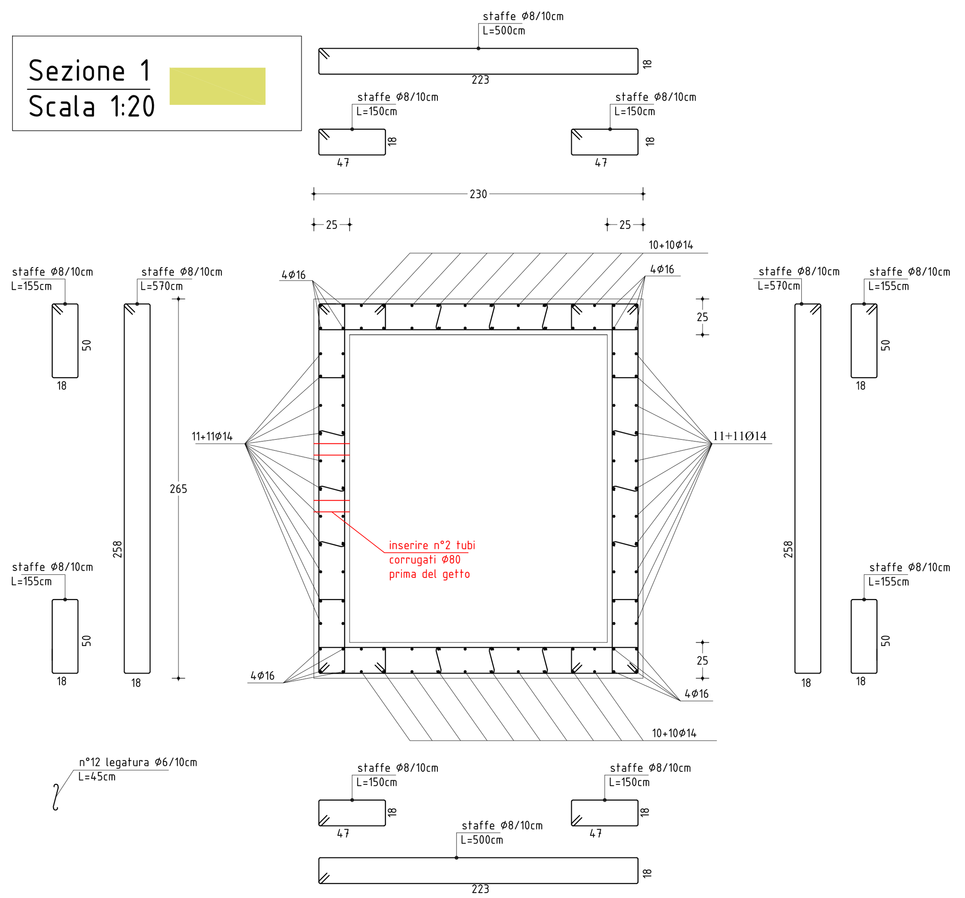

Sezione 2
Scala 1:20

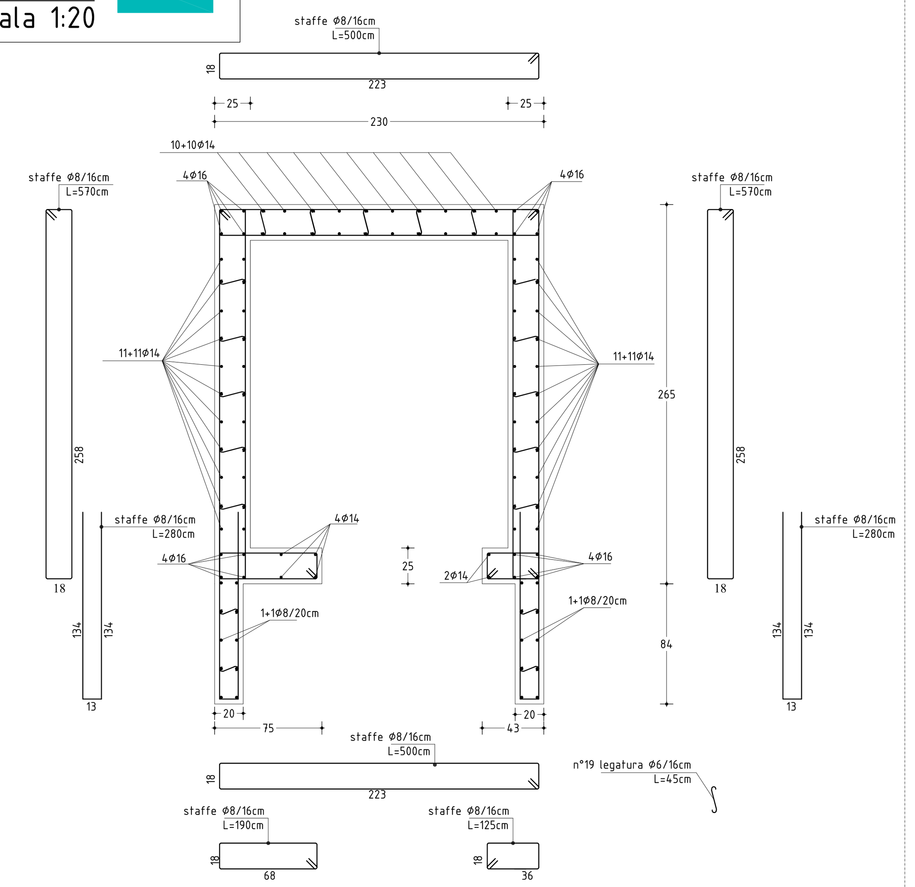

Sezione 3
Scala 1:20

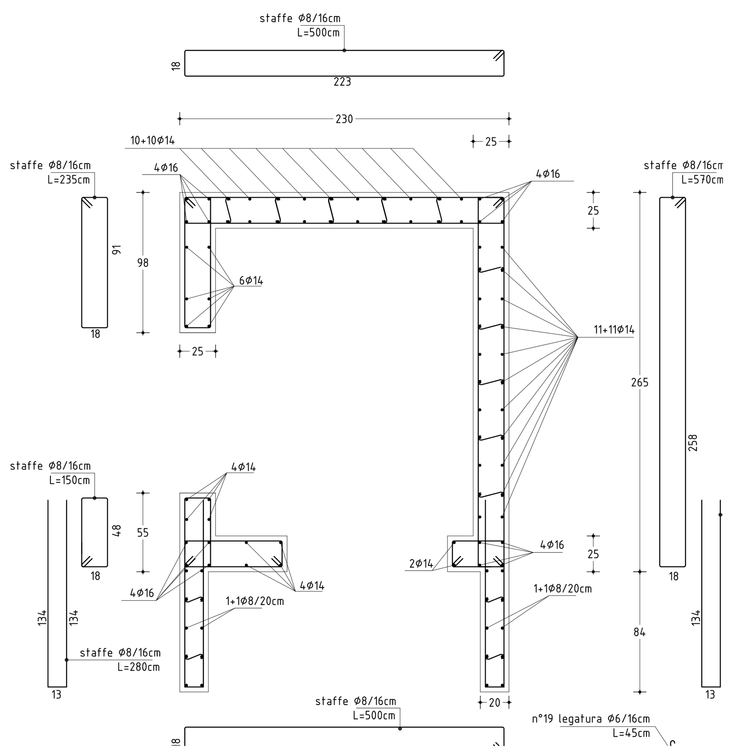

Sezione 4
Scala 1:20

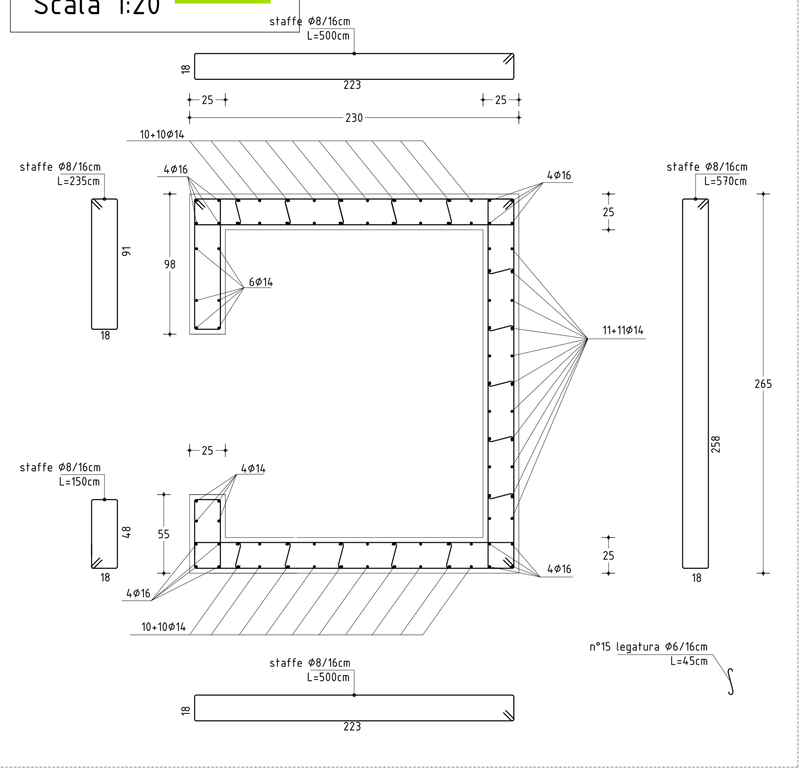

SPECIFICHE TECNICHE (UNI EN 206-1; UNI 11104; NTC 2008)

Elementi strutturali	Classe del cls	Rapporto A/C max	Dosaggio min. di cemento	Classe di esposizione	Classe di consistenza	Diametro max aggregati (mm)	Tipo di acciaio	Spessore min. copriferro (mm)
MAGRONE	R_{ck} 15				S4	31.5		
FONDAZIONI	C 25/30 (R_{ck} 30)	0.6	300 kg/m³	XC2	S4	25	B450C	3
PARETI (escluso quelle del vano ascensore) e SCALE INTERRATE	C 25/30 (R_{ck} 30)	0.60	300 kg/m³	XC2	S4	25	B450C	3.0
PARETI del vano ascensore	C 28/35 (R_{ck} 35)	0.55	320 kg/m³	XC3	S4	25	B450C	3.5
SCALE fuori terra	C 25/30 (R_{ck} 30)	0.6	300 kg/m³	XC2	S4	25	B450C	2.5

Acciaio per armatura del cls:
- barre ad aderenza migliorata 6≤ Ø ≤40 B450C
- tensione caratteristica di snervamento $F_{yk} \geq 450$ N/mm²
- tensione caratteristica di rottura $F_{tk} \geq 540$ N/mm²
- allungamento $A_{gt} \geq 7.5\%$

Malte per muratura portante (secondo UNI EN 998)2:
- malta a prestazione garantita M5
- resistenza a compressione 5N/mm²

Laterizio per muratura portante MODULARE sp. 20cm:
- percentuale di foratura ≤45%
- resistenza a compressione in direzione parallela ai fori min. 15N/mm²

Verificare le quote con i disegni esecutivi architettonici

Sezione 5
Scala 1:20

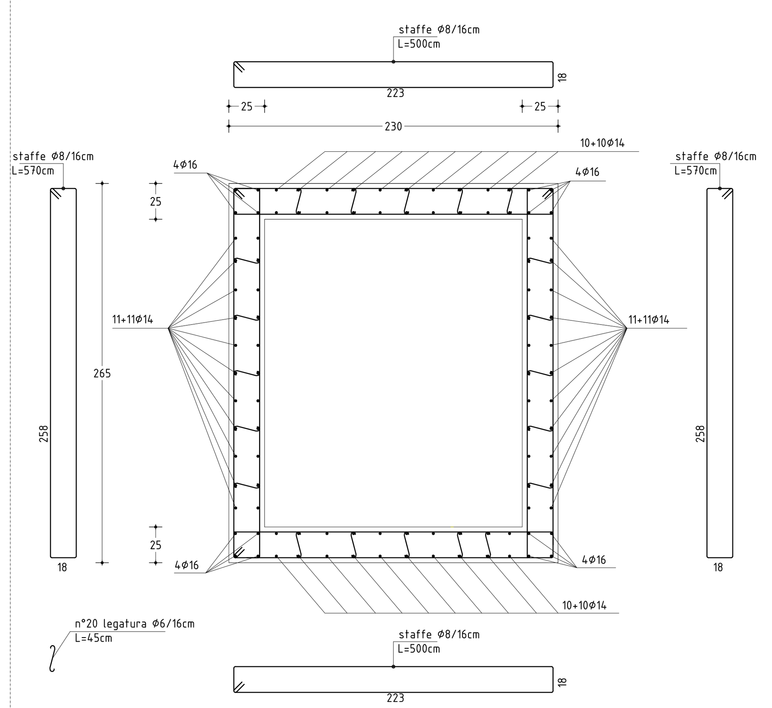

Particolare copertura ascensore
Scala 1:20

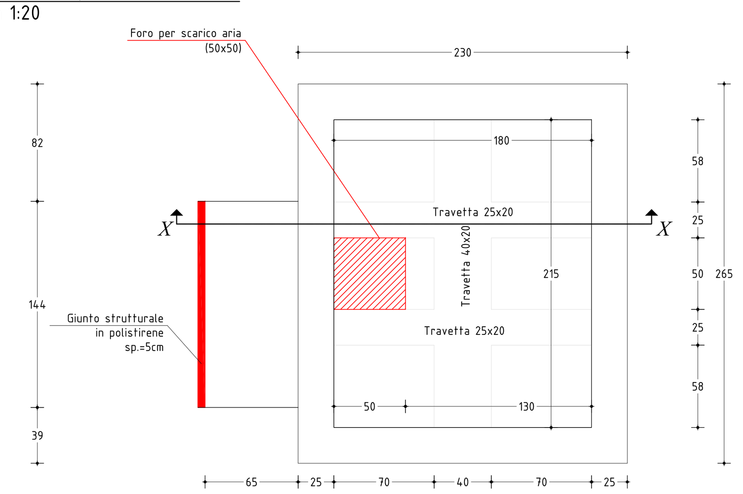

Travetta 40x20
Scala 1:20

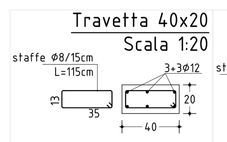

Travetta 25x20
Scala 1:20

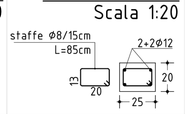

Sezione X-X
Scala 1:20

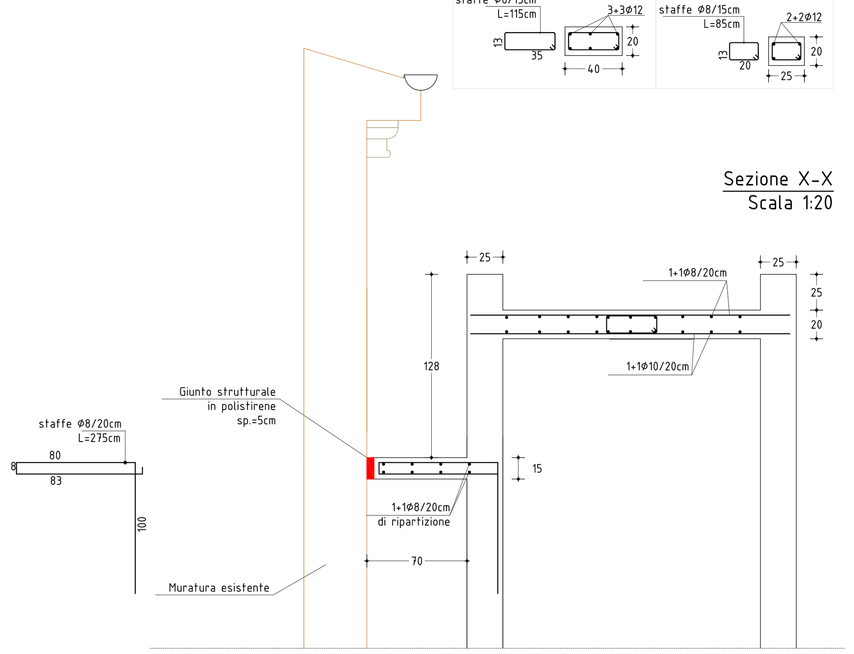

Particolare soletta di copertura
Scala 1:20

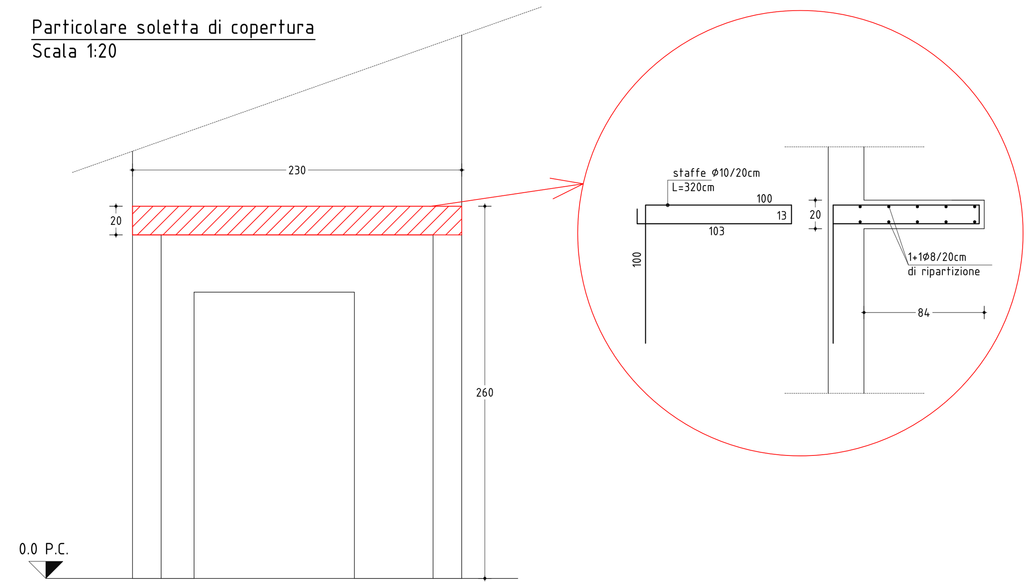

Particolare sbarco ascensore
Scala 1:20

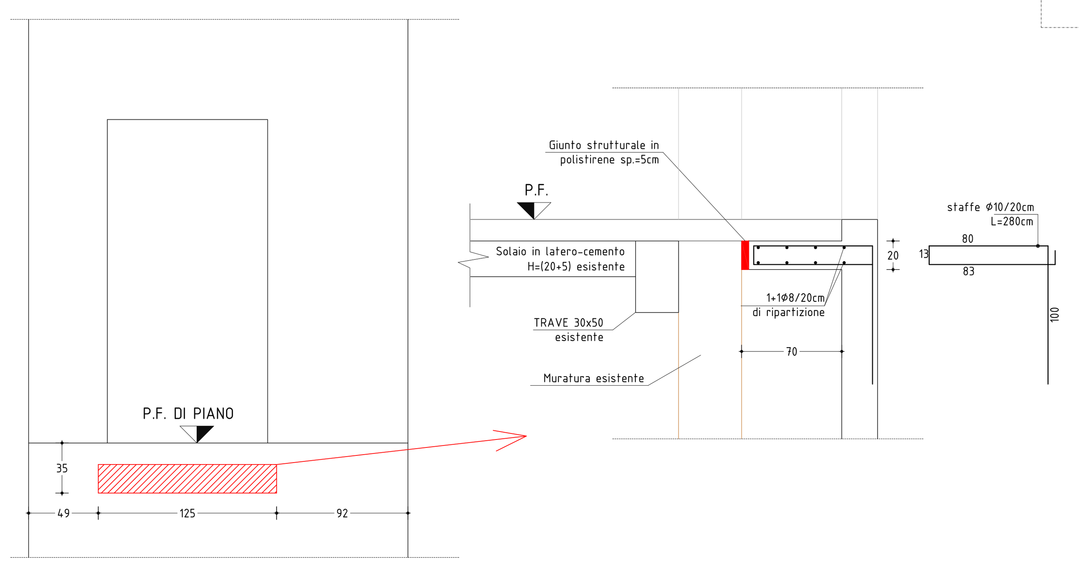

Particolare trave sopra aperture
Scala 1:20

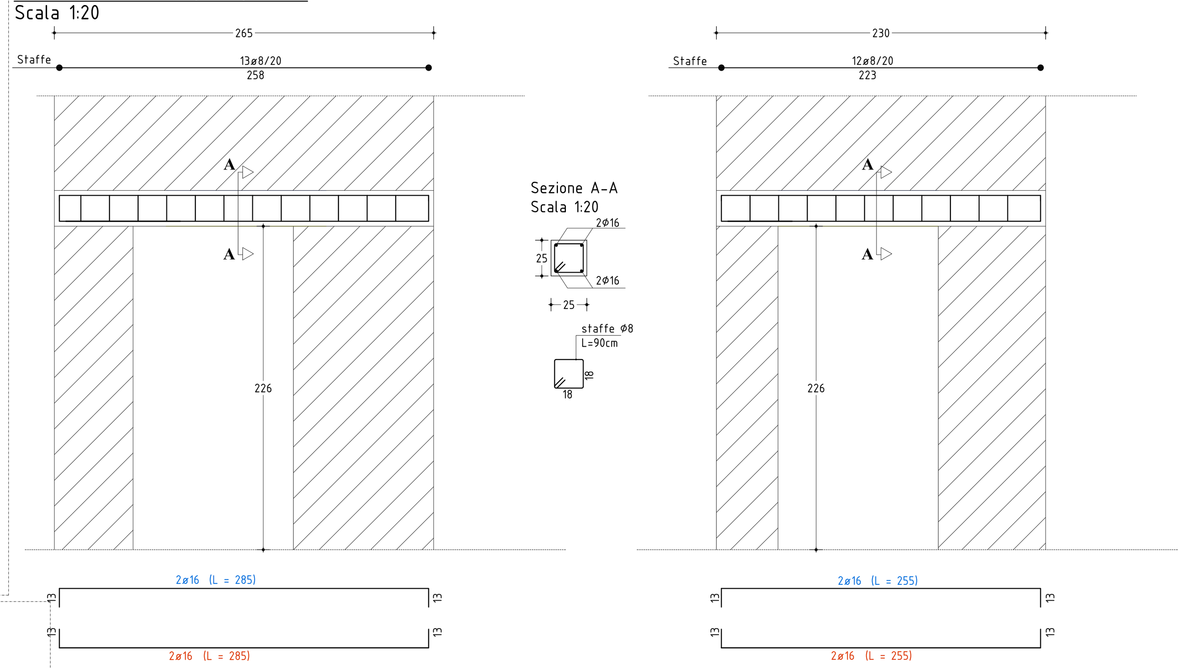

Sezione A-A
Scala 1:20

BISIGHIN LORIS - Ingegnere
Studio Via G. Matteotti, 27 - 37060 Lugagnano (VR) tel/fax 045/8009881
e-mail: loris@bisighin.191.it

COMUNE DI TERRAZZO (VR)

RISTRUTTURAZIONE DELLE EX SCUOLE PER LA FORMAZIONE DI UNA STRUTTURA CON FINALITA' CULTURALI E DI PROMOZIONE DEL TERRITORIO

PROGETTO DEFINITIVO-ESECUTIVO

nome file disegno: Tav. 4.0-4. 1-4.2.dwg	comune: TERRAZZO (VR)	operatore: AM	data ultima modifica: 16-04-2015
tavola n°: 4.2 varie	oggetto: Amministrazione Comunale — Armatura struttura in elevazione		
Il Progettista generale / D.L. BISIGHIN Ing. LORIS	Ordine e firma	Ordine e firma	

Elaborato grafico redatto con SOFTCAD versione 2000 Serie 3/4/7/10/8/9
La strutture di fiume e torrenti di legge (e vincolati) dell'ambito fiume (ex art. 96 lett. f) R.D. n.523/1904 e vincolo ex lett.c) ex art.142 D.Lgs n.42/2004 (codice Urbani)