Particolare Plinto prefabbricato per illuminazione

Scala 1:20

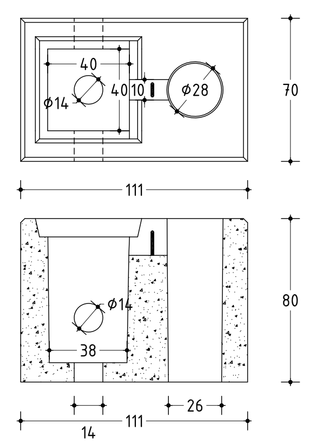

N.B: Adatti per il montaggio Fino a 8.00 m di altezza

Pianta stato di progetto scala lato ovest

Scala 1:50

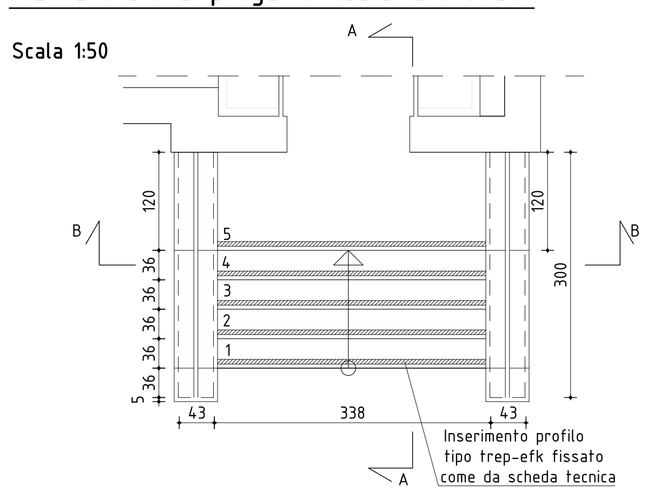

Particolare cordolo lato parcheggi

Sezione C-C

Scala 1:20

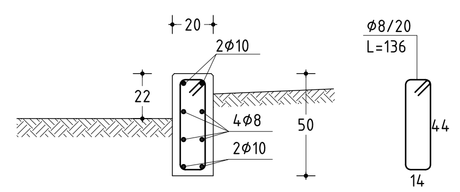

N.B. Garantire copriferro minimo 3cm
Garantire classe del cls $R_{ck}30$

Particolare Scala lato ovest

Sezione B-B

Scala 1:20

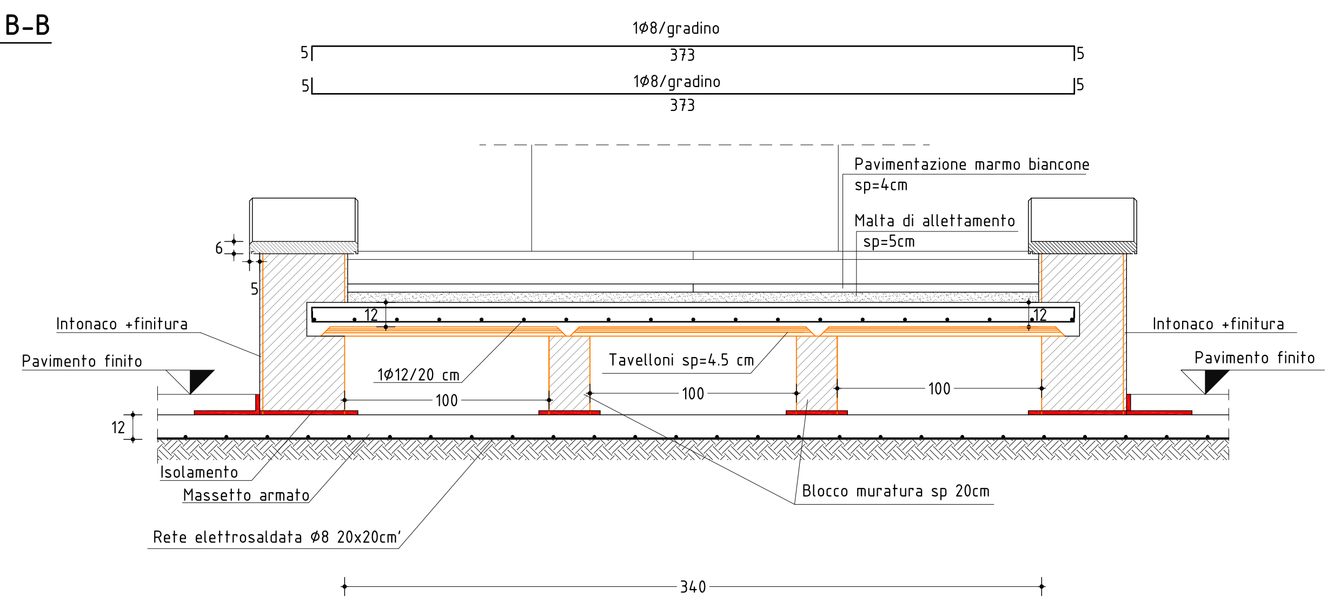

LEGENDA

- Lampione braccio singolo
- Lampione braccio doppio

PLANIMETRIA STATO DI PROGETTO SCALA 1:200

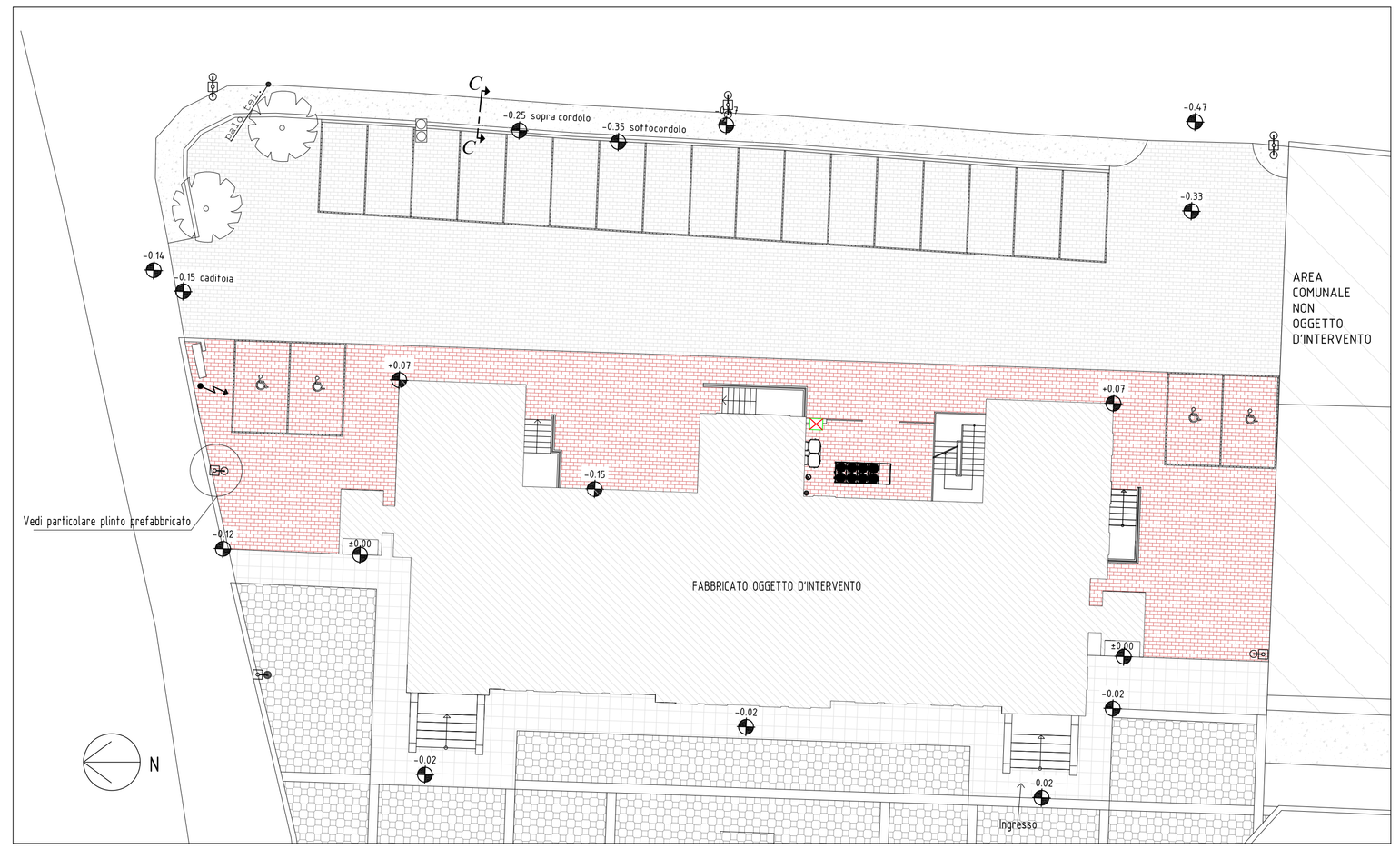

Particolare Scala lato ovest

Sezione A-A

Scala 1:20

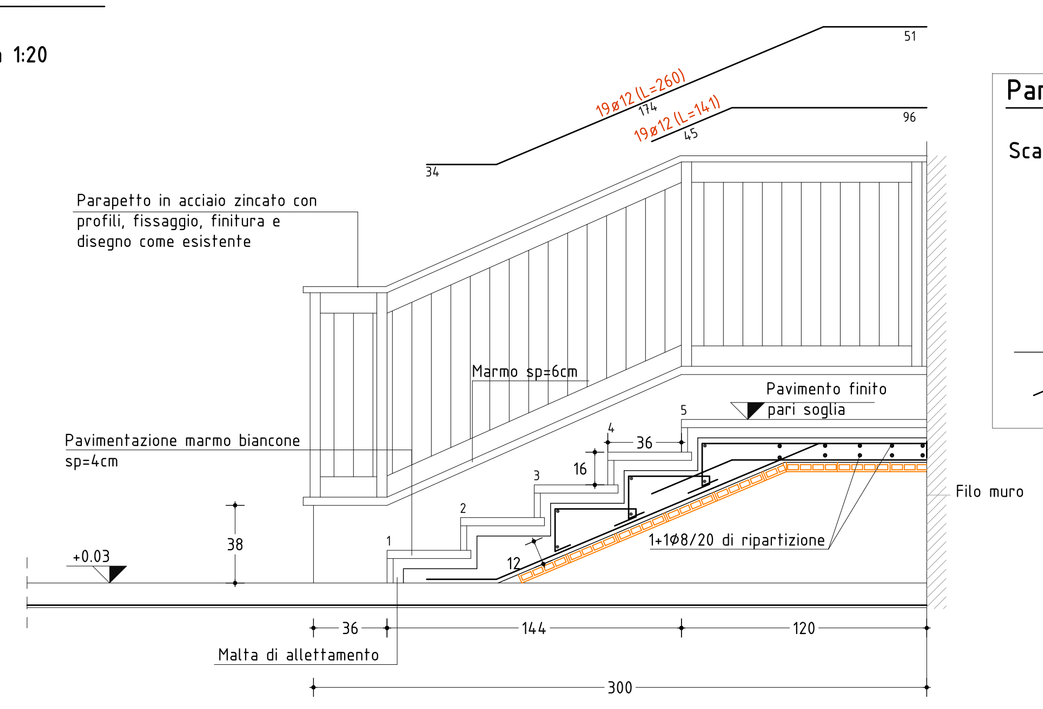

N.B: Posare guaina armata sopra massetto/platea e risbordata
fino alla quota 0,00 su tutte le murature/strutture in elevazione

Particolare Gradino

Scala 1:20

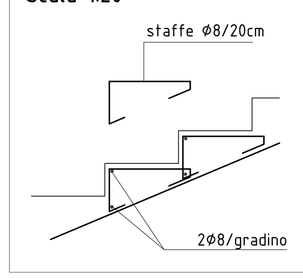

SPECIFICHE TECNICHE (UNI EN 206-1; UNI 11104; NTC 2008)

Elementi strutturali	Classe del cls	Rapporto A/C max	Dosaggio min. di cemento	Classe di esposizione	Classe di consistenza	Diametro max aggregati (mm)	Tipo di acciaio	Spessore min. copriferro (mm)
MAGRONE	$R_{ck}15$				S4	31.5		
FONDAZIONI	C 25/30 ($R_{ck}30$)	0.6	300 kg/m³	XC2	S4	25	B450C	3
PARETI (escluso quelle del vano ascensore) e SCALE INTERRATE	C 25/30 ($R_{ck}30$)	0.60	300 kg/m³	XC2	S4	25	B450C	3.0
PARETI del vano ascensore	C 28/35 ($R_{ck}35$)	0.55	320 kg/m³	XC3	S4	25	B450C	3.5
SCALE fuori terra	C 25/30 ($R_{ck}30$)	0.6	300 kg/m³	XC2	S4	25	B450C	2.5

Acciaio per armatura del cls:
- barre ad aderenza migliorata $6 \leq Ø \leq 40$ B450C
- tensione caratteristica di snervamento $F_{yk} \geq 450$ N/mm²
- tensione caratteristica di rottura $F_{tk} \geq 540$ N/mm²
- allungamento $A_{gk} \geq 7,5\%$

Malte per muratura portante (secondo UNI EN 9982):
- malta a prestazione garantita M5
- resistenza a compressione 5N/mm²

Laterizio per muratura portante MODULARE sp. 20cm:
- percentuale di foratura $\leq 45\%$
- resistenza a compressione in direzione parallela ai fori min. 15N/mm²

Verificare le quote con i disegni esecutivi architettonici

BISIGHIN LORIS – ingegnere
Studio Via G. Matteotti, 81 – 37040 Legnago (VR) tel./fax 0442-600944
e-mail: bris@bisighin.191.it

COMUNE DI TERRAZZO (VR)

RISTRUTTURAZIONE DELLE EX SCUOLE PER LA FORMAZIONE DI UNA STRUTTURA CON FINALITA' CULTURALI E DI PROMOZIONE DEL TERRITORIO

PROGETTO DEFINITIVO-ESECUTIVO

nome disegno:	comune:	operatore:	data progetto:
Tav. 4.0-4.1-4.2.dwg	TERRAZZO (VR)	AM	15 04 2015

tavola	committente:	aggiornamenti:
4.0	Amministrazione Comunale	
scala: varie	oggetto: - Particolare scala lato ovest , - Particoalre cordolo parcheggi lato est - Particolare plinto prefabbricato per palo illuminazione	

Il Progettista generale / D.L.	timbro e firma:		timbro e firma:
BISIGHIN Ing. LORIS			

Elaborati grafici eseguiti con AUTOCAD versione 2008 Serie 343-19138548
Lo studio si riserva a termini di legge la proprieta' del presente disegno con divieto di riprodurlo o cederlo a terzi senza esplicita autorizzazione